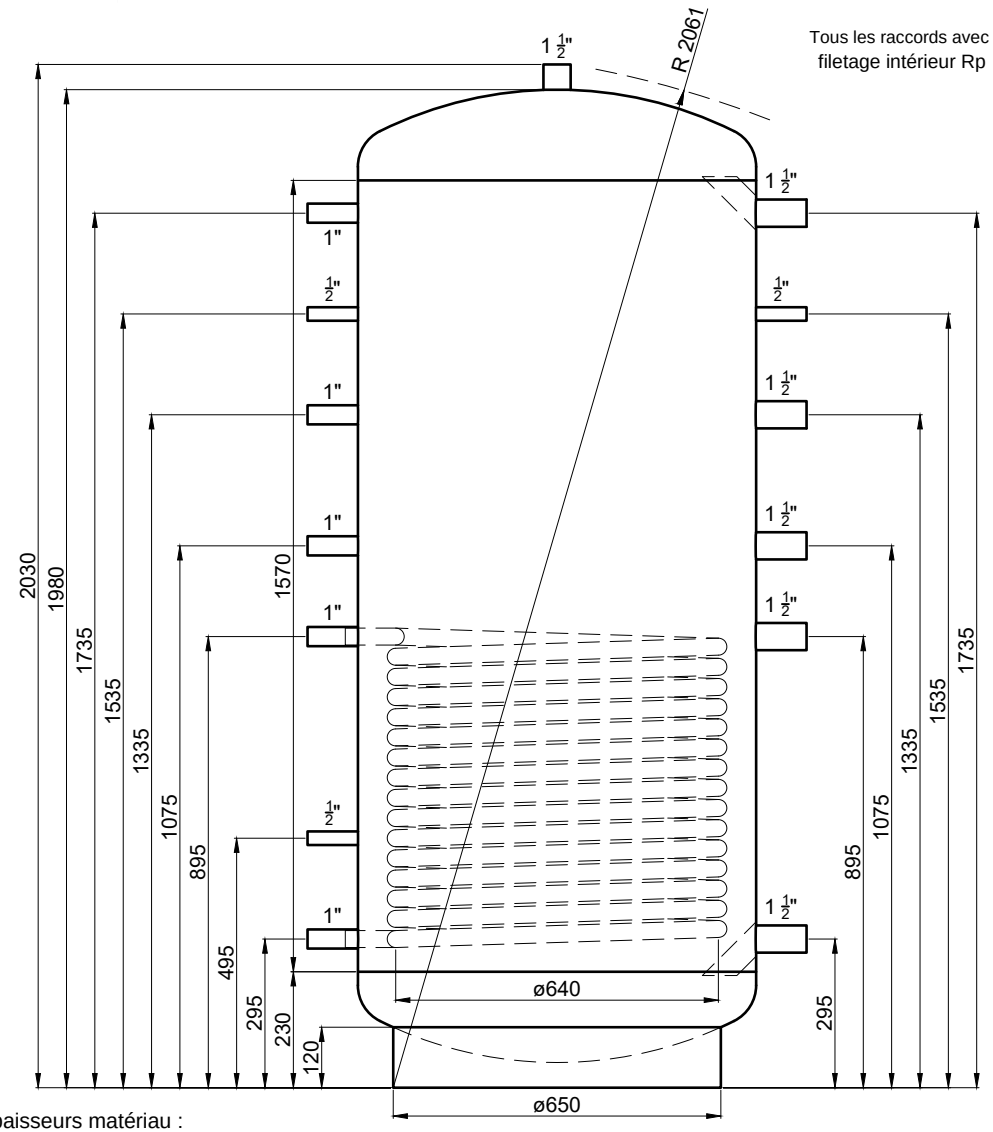

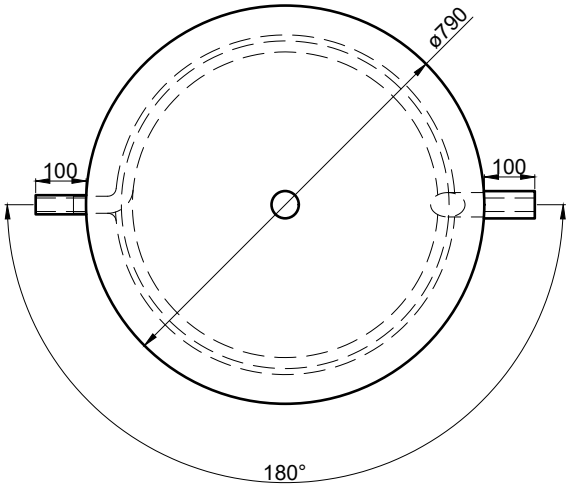

Caractéristiques :
Réservoir :
Volume nominal : 877 l
Pression admissible (PS) : 4,5 bar
Pression d'essai (PT) : 6,0 bar
Température admissible (TS) : 0 - 95 °C
Fluide admissible : Eau
Poids : 174 kg
Matériau : S235JR+AR
Protection anticorrosion : brut intérieur, revêtu extérieur

Échangeur tube lisse bas :
Surface d'échange : 3,2 m²
Contenu : 20,1 l
Pression admissible (PS) : 16,0 bar
Température admissible (TS) : 0 - 110 °C
Fluide admissible : Eau/Glycol
Matériau : S235JR+AR

Épaisseurs matériau :
Tôle enveloppe : 2,0 mm
Fonds bombés : 2,5 mm
Épaisseurs non représentées !

Rédacteur :	Date :	Échelle :
- - -	02.03.2026	M 1:15

Ballon tampon 1000

Réf. TAMP1000l_1S